Załącznik nr 5 do SIWZ - projekt wykonawczy - ZADANIE NR 2

pantech

KARTA TYTUŁOWA
Egz.1

INWESTYCJA	**Zadanie nr 2 - Zaprojektowanie oraz wykonanie instalacji klimatyzacji pomieszczeń biurowych Administracji Osiedla Piastowskiego ADM 2**
ADRES	**Inowrocław ul. Krzywoustego 23**
INWESTOR	**Kujawska Spółdzielnia Mieszkaniowa w Inowrocławiu al. Kopernika 7 88-100 Inowrocław**
ZAWARTOŚĆ TECZKI	**Klimatyzacja**
BRANŻA	**Elektryczna**
STADIUM	**Projekt wykonawczy**
JEDNOSTKA AUTORSKA	**PANTECH S.C.** **ul. Twarda 5, Lisi Ogon 86-065 Łochowo**
PROJEKTANT	**mgr inż. Krzysztof Tyma** *upr. nr KUP/0106/PBE/16* *do projektowania bez ograniczeń* ***w specjalności instalacyjnej w zakresie sieci, instalacji i urządzeń elektrycznych i elektroenergetycznych***

Bydgoszcz, dnia 25.06.2020r.

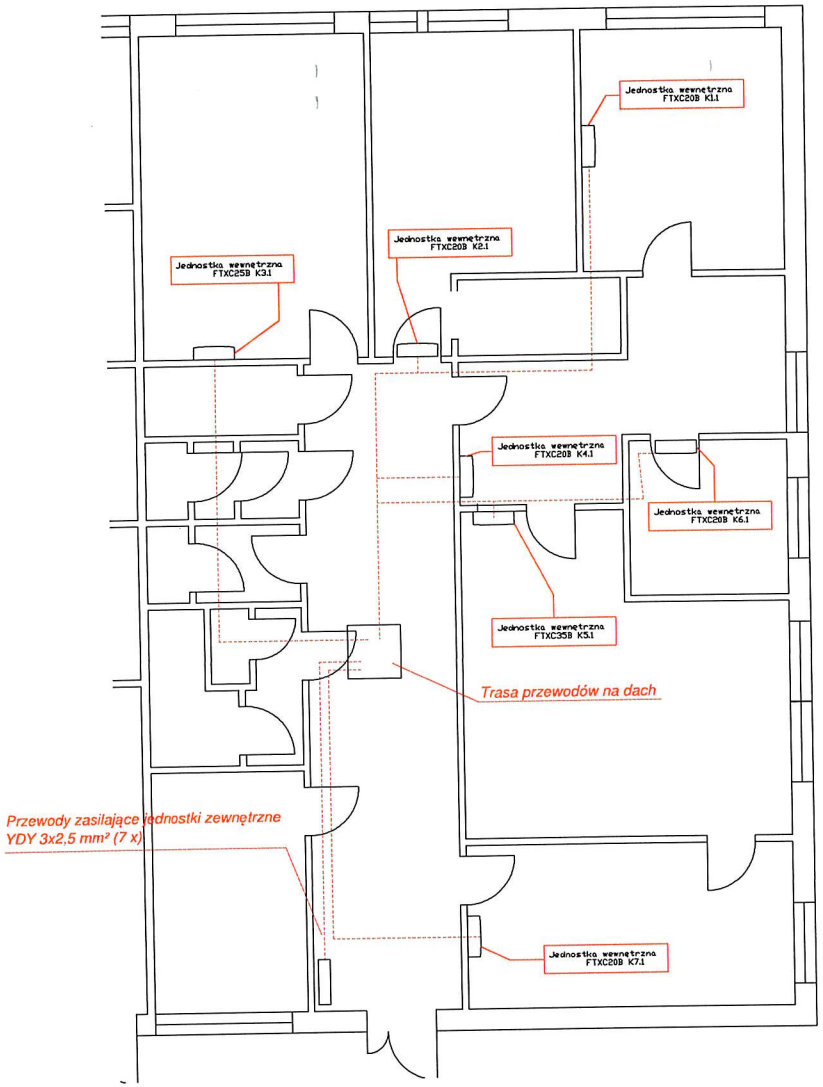

LEGENDA

	Wypust zasilający 230V
	Trasa przewodów zasilających i sterow.
	Iglica odgromowa h=1,5 m

Uwagi:

1. Zasilanie projektowanego układu klimatyzacji wykonać z istniejącej tablicy rozdzileczej na korytarzu.
2. Z istniejącej rozdzielnicy wyprowadzić siedem obwodów przewodami YDY 3x2,5 mm² układanymi w listwach lub rurkach PCV na tynku na korytarzu w jedym ciągu z przewodami instalacji klimatyzacji.
3. Zasilanie należy doprowadzić do jednostek zewnętrznych na dach.
4. Pomiędzy jednostkami zenwętrznymi, a wewnętrznymi tego samego układu należy poprowadzić przewód YDY 4x1,5 mm² i połączyć zgodnie z DTR producenta.
5. Istniejącą tablicę rozdzielczą należy rozbudować zgodnie z rysunkiem E-5- należy dobudować wyłącznik różnicowoprądowy 40A 30 mA 4P oraz siedem wyłączników S301C16.
6. Na dachu przy projektowanych agregatach zamontować iglice odgromowej h=1,5 m, które należy podłączyć do najbliższego zwodu poziomego na dachu drutem FeZn fi 8 mm układanym na wspornikach betonowych.

pantech

PANTECH S.C.
UL.TWARDA 5, LISI OGON
86-065 ŁOCHOWO
NIP 967-136-66-32
email: biuro@pantech.com.pl

INWESTOR	Kujawska Spółdzielnia Mieszkaniowa w Inowrocławiu al. Kopernika 7 88-100 Inowrocław	DATA 25.06.2020	NR. RYS. E1
TEMAT	Zadanie nr 2 - Zaprojektowanie oraz wykonanie instalacji klimatyzacji pomieszczeń biurowych Administracji Osiedla Piastowskiego ADM 2 w pawilonie przy ul. Krzywoustego 23 w Inowrocławiu		
STADIUM	PROJEKT WYKONAWCZY	SKALA	
RYSUNEK	RZUT I PIĘTRA (FRAGMENT) - Siedziba Administracji Os. A2	1:100	
BRANŻA	ELEKTRYCZNA	PODPIS	
PROJEKTOWAŁ	mgr inż. Krzysztof Tyma upr. nr KUP/0106/PBE/16 do projektowania bez ograniczeń w specjalności instalacyjnej w zakresie sieci instalacji i urządzeń elektrycznych i elektroenergetycznych		

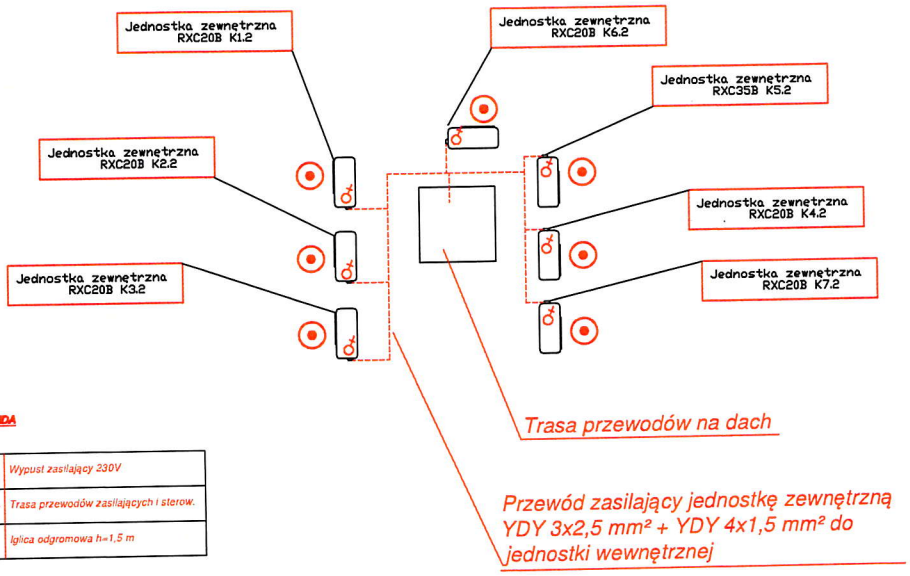

LEGENDA

	Wypust zasilający 230V
------	Trasa przewodów zasilających i sterow.
	Iglica odgromowa h=1,5 m

Uwagi:

1. Zasilanie projektowanego układu klimatyzacji wykonać z istniejącej tablicy rozdzileczej na korytarzu.
2. Z istniejącej rozdzielnicy wyprowadzić siedem obwodów przewodami YDY 3x2,5 mm² układanymi w listwach lub rurkach PCV na tynku na korytarzu w jedym ciągu z przewodami instalacji klimatyzacji.
3. Zasilanie należy doprowadzić do jednostek zewnętrznych na dach.
4. Pomiędzy jednostkami zenwętrznymi, a wewnętrznymi tego samego układu należy poprowadzić przewód YDY 4x1,5 mm² i połączyć zgodnie z DTR producenta.
5. Istniejącą tablicę rozdzielczą należy rozbudować zgodnie z rysunkiem E-5- należy dobudować wyłącznik różnicowoprądowy 40A 30 mA 4P oraz siedem wyłączników S301C16.
6. Na dachu przy projektowanych agregatach zamontować iglice odgromowej h=1,5 m, które należy podłączyć do najbliższego zwodu poziomego na dachu drutem FeZn fi 8 mm układanym na wspornikach betonowych.

pantech

PANTECH S.C.
UL.TWARDA 5, LISI OGON
86-065 ŁOCHOWO
NIP 967-136-66-32
email: biuro@pantech.com.pl

INWESTOR	Kujawska Spółdzielnia Mieszkaniowa w Inowrocławiu al. Kopernika 7 88-100 Inowrocław	DATA 25.06.2020	NR. RYS E2
TEMAT	Zadanie nr 2 - Zaprojektowanie oraz wykonanie instalacji klimatyzacji pomieszczeń biurowych Administracji Osiedla Piastowskiego ADM 2 w pawilonie przy ul. Krzywoustego 23 w Inowrocławiu		
STADIUM	PROJEKT WYKONAWCZY	SKALA	
RYSUNEK	RZUT DACHU (FRAGMENT) - Siedziba Administracji Os. A2	1:100	
BRANŻA	ELEKTRYCZNA	PODPIS	
PROJEKTOWAŁ	mgr inż. Krzysztof Tyma upr. nr KUP/0106/PBE/16 do projektowania bez ograniczeń w specjalności instalacyjnej w zakresie sieci instalacji i urządzeń elektrycznych i elektroenergetycznych		

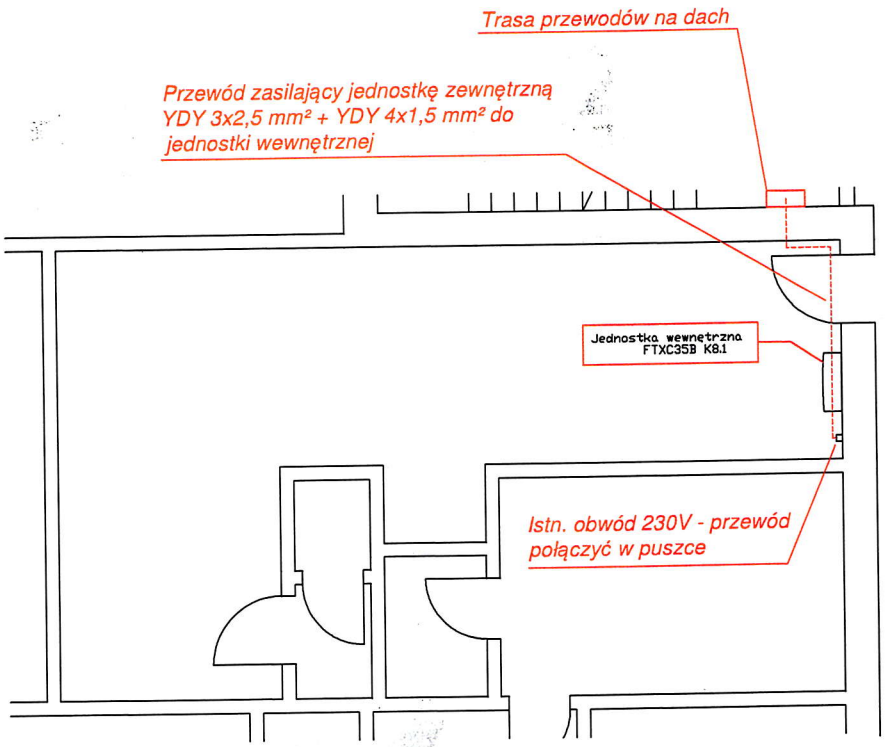

LEGENDA

	Wypust zasilający 230V
------	Trasa przewodów zasilających i sterow.
	Iglica odgromowa h=1,5 m

Uwagi:

1. Zasilanie projektowanego układu klimatyzacji wykonać z istniejącego obwodu elektrycznego.
2. Z puszki instalacyjnej wyprowadzić przewód YDY 3x2,5 mm². Przewód należy prowadzić w listwie instalacyjnej PCV na tynku.
3. Zasilanie należy doprowadzić do jednostki zewnętrznej na dachu.
4. Pomiędzy jednostką zenwętrzną, a wewnętrzną tego samego układu należy poprowadzić przewód YDY 4x1,5 mm² i połączyć zgodnie z DTR producenta.
5. Na dachu przy projektowanych agregatach zamontować iglice odgromowej h=1,5 m, które należy podłączyć do najbliższego zwodu poziomego na dachu drutem FeZn fi 8 mm układanym na wspornikach betonowych.

pantech

PANTECH S.C.
UL.TWARDA 5, LISI OGON
86-065 ŁOCHOWO
NIP 967-136-66-32
email: biuro@pantech.com.pl

INWESTOR	Kujawska Spółdzielnia Mieszkaniowa w Inowrocławiu al. Kopernika 7 88-100 Inowrocław	DATA	NR. RYS
		25.06.2020	E3
TEMAT	Zadanie nr 2 - Zaprojektowanie oraz wykonanie instalacji klimatyzacji pomieszczeń biurowych Administracji Osiedla Piastowskiego ADM 2 w pawilonie przy ul. Krzywoustego 23 w Inowrocławiu		
STADIUM	PROJEKT WYKONAWCZY	SKALA	
RYSUNEK	RZUT PARTERU (FRAGMENT) - Biuro obsługi mieszkańca	1:100	
BRANŻA	ELEKTRYCZNA	PODPIS	
PROJEKTOWAŁ	mgr inż. Krzysztof Tyma upr. nr KUP/0106/PBE/16 do projektowania bez ograniczeń w specjalności instalacyjnej w zakresie sieci instalacji i urządzeń elektrycznych i elektroenergetycznych		

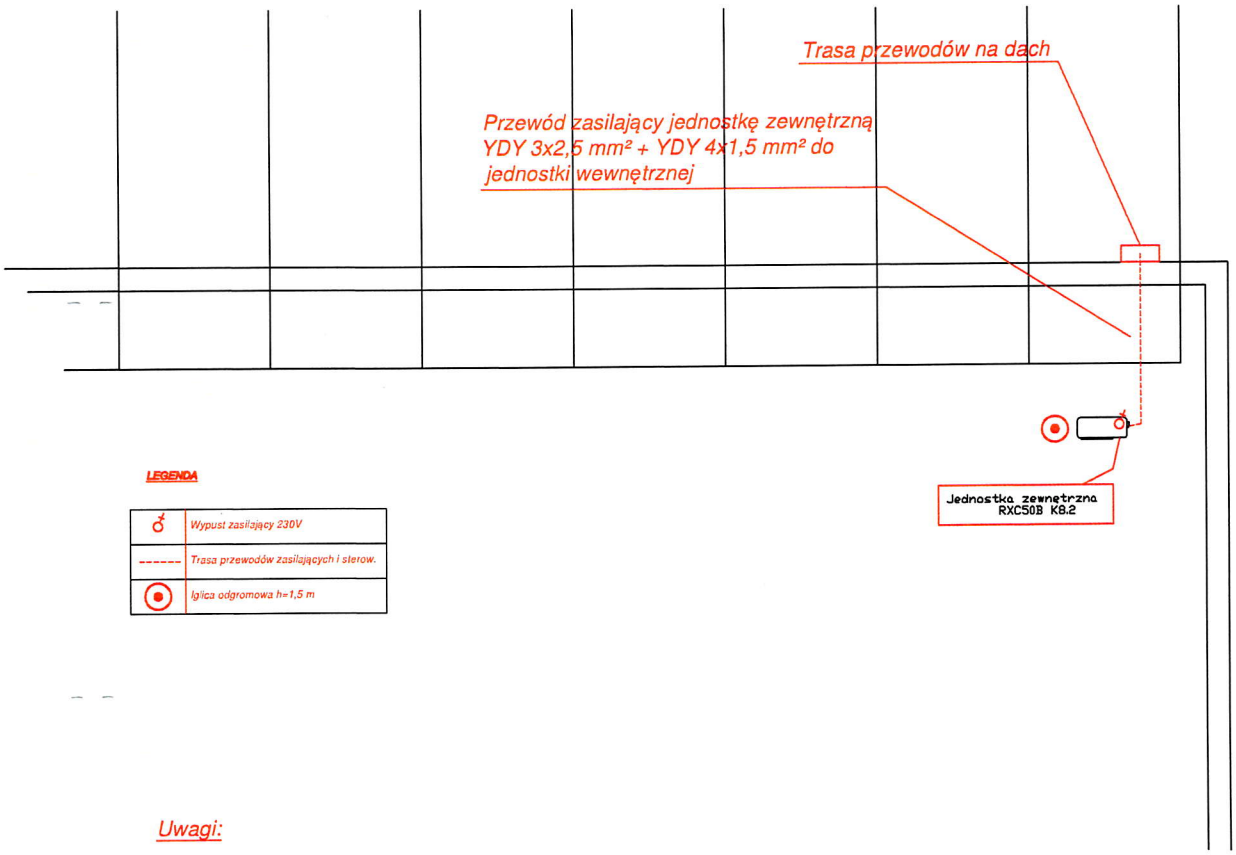

LEGENDA

	Wypust zasilający 230V
------	Trasa przewodów zasilających i sterow.
	Iglica odgromowa h=1,5 m

Uwagi:

1. Zasilanie projektowanego układu klimatyzacji wykonać z istniejącego obwodu elektrycznego.
2. Z puszki instalacyjnej wyprowadzić przewód YDY 3x2,5 mm². Przewód należy prowadzić w listwie instalacyjnej PCV na tynku.
3. Zasilanie należy doprowadzić do jednostki zewnętrznej na dachu.
4. Pomiędzy jednostką zenwętrzną, a wewnętrzną tego samego układu należy poprowadzić przewód YDY 4x1,5 mm² i połączyć zgodnie z DTR producenta.
5. Na dachu przy projektowanych agregatach zamontować iglice odgromowej h=1,5 m, które należy podłączyć do najbliższego zwodu poziomego na dachu drutem FeZn fi 8 mm układanym na wspornikach betonowych.

pantech

PANTECH S.C.
UL.TWARDA 5, LISI OGON
86-065 ŁOCHOWO
NIP 967-136-66-32
email: biuro@pantech.com.pl

INWESTOR	Kujawska Spółdzielnia Mieszkaniowa w Inowrocławiu al. Kopernika 7 88-100 Inowrocław	DATA 25.06.2020	NR. RYS E4
TEMAT	Zadanie nr 2 - Zaprojektowanie oraz wykonanie instalacji klimatyzacji pomieszczeń biurowych Administracji Osiedla Piastowskiego ADM 2 w pawilonie przy ul. Krzywoustego 23 w Inowrocławiu		
STADIUM	PROJEKT WYKONAWCZY	SKALA	
RYSUNEK	RZUT DACHU (FRAGMENT) - Biuro obsługi mieszkańca	1:100	
BRANŻA	ELEKTRYCZNA	PODPIS	
PROJEKTOWAŁ	mgr inż. Krzysztof Tyma upr. nr KUP/0106/PBE/16 do projektowania bez ograniczeń w specjalności instalacyjnej w zakresie sieci instalacji i urządzeń elektrycznych i elektroenergetycznych		

Schemat zasilania

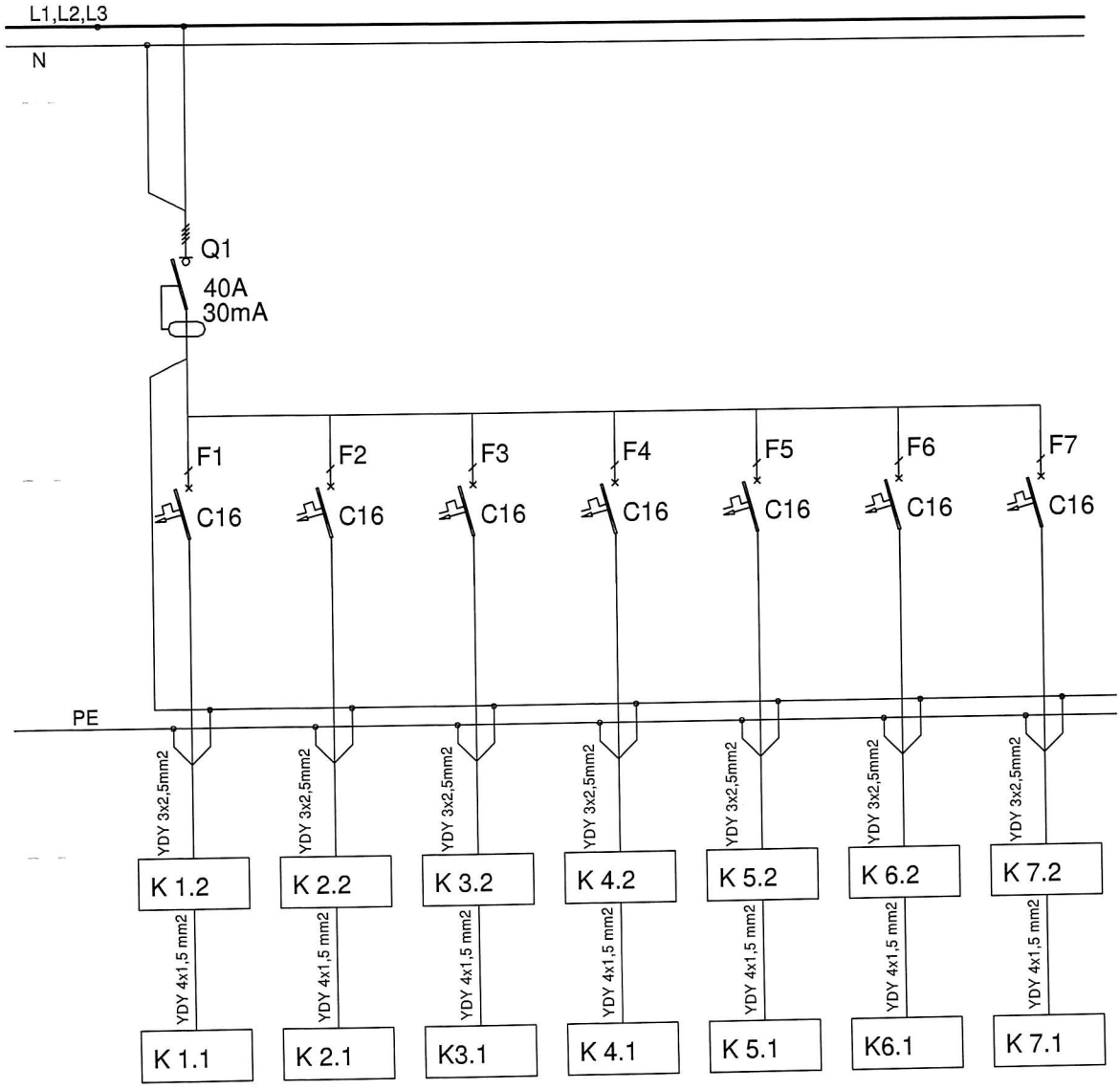

Uwagi:

1. Zasilanie projektowanego układu klimatyzacji wykonać z istniejącej tablicy rozdzileczej na korytarzu.
2. Z istniejącej rozdzielnicy wyprowadzić siedem obwodów przewodami YDY 3x2,5 mm² układanymi w listwach lub rurkach PCV na tynku na korytarzu w jedym ciągu z przewodami instalacji klimatyzacji.
3. Zasilanie należy doprowadzić do jednostek zewnętrznych na dach.
4. Pomiędzy jednostkami zenwętrznymi, a wewnętrznymi tego samego układu należy poprowadzić przewód YDY 4x1,5 mm² i połączyć zgodnie z DTR producenta.
5. Istniejącą tablicę rozdzielczą należy rozbudować zgodnie z rysunkiem E-5- należy dobudować wyłącznik różnicowoprądowy 40A 30 mA 4P oraz siedem wyłączników S301C16.
6. Na dachu przy projektowanych agregatach zamontować iglice odgromowej h=1,5 m, które należy podłączyć do najbliższego zwodu poziomego na dachu drutem FeZn fi 8 mm układanym na wspornikach betonowych.

pantech

PANTECH S.C.
UL.TWARDA 5, LISI OGON
86-065 ŁOCHOWO
NIP 967-136-66-32
email: biuro@pantech.com.pl

INWESTOR	Kujawska Spółdzielnia Mieszkaniowa w Inowrocławiu al. Kopernika 7 88-100 Inowrocław	DATA 25.06.2020	NR. RYS E5
TEMAT	Zadanie nr 2 - Zaprojektowanie oraz wykonanie instalacji klimatyzacji pomieszczeń biurowych Administracji Osiedla Piastowskiego ADM 2 w pawilonie przy ul. Krzywoustego 23 w Inowrocławiu		
STADIUM	PROJEKT WYKONAWCZY	SKALA	
RYSUNEK	SCHEMAT ZASILANIA - PIĘTRO	1:100	
BRANŻA	ELEKTRYCZNA	PODPIS	
PROJEKTOWAŁ	mgr inż. Krzysztof Tyma upr. nr KUP/0106/PBE/16 do projektowania bez ograniczeń w specjalności instalacyjnej w zakresie sieci instalacji i urządzeń elektrycznych i elektroenergetycznych		

Schemat zasilania

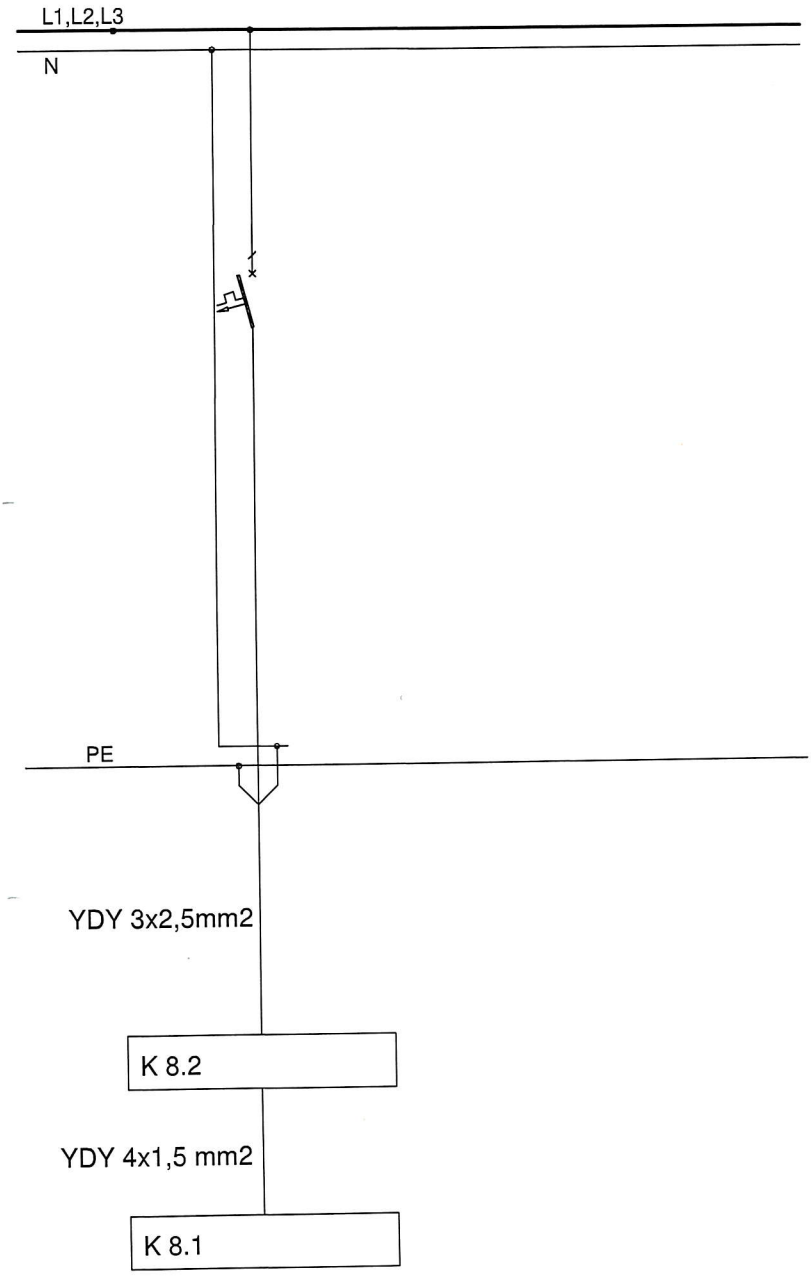

UWAGI:

1. Projektowaną instalację należy zasilć z gniazda 230V w sąsiednim pomieszczeniu. Przewód zasilajacy należy poąłczyć w puszce i doprowadzić do jednostki zewnętrznej K1.2 w listwie instalacyjnej na tynku.

pantech

PANTECH S.C.
UL.TWARDA 5, LISI OGON
86-065 ŁOCHOWO
NIP 967-136-66-32
email: biuro@pantech.com.pl

INWESTOR	Kujawska Spółdzielnia Mieszkaniowa w Inowrocławiu al. Kopernika 7 88-100 Inowrocław	DATA 25.06.2020	NR. RYS E6
TEMAT	Zadanie nr 2 - Zaprojektowanie oraz wykonanie instalacji klimatyzacji pomieszczeń biurowych Administracji Osiedla Piastowskiego ADM 2 w pawilonie przy ul. Krzywoustego 23 w Inowrocławiu		
STADIUM	PROJEKT WYKONAWCZY	SKALA	
RYSUNEK	SCHEMAT ZASILANIA - PARTER	1:100	
BRANŻA	ELEKTRYCZNA	PODPIS	
PROJEKTOWAŁ	mgr inż. Krzysztof Tyma upr. nr KUP/0106/PBE/16 do projektowania bez ograniczeń w specjalności instalacyjnej w zakresie sieci instalacji i urządzeń elektrycznych i elektroenergetycznych		

pantech

KARTA TYTUŁOWA
Egz.1

INWESTYCJA	**Zadanie nr 2 - Zaprojektowanie oraz wykonanie instalacji klimatyzacji pomieszczeń biurowych Administracji Osiedla Piastowskiego ADM 2**
ADRES	**Inowrocław ul. Krzywoustego 23**
INWESTOR	**Kujawska Spółdzielnia Mieszkaniowa w Inowrocławiu al. Kopernika 7 88-100 Inowrocław**
ZAWARTOŚĆ TECZKI	**Klimatyzacja**
BRANŻA	**Klimatyzacja**
STADIUM	**Projekt wykonawczy**
JEDNOSTKA AUTORSKA	**PANTECH S.C.** **ul. Twarda 5, Lisi Ogon 86-065 Łochowo**
PROJEKTANT	**mgr inż. Remigiusz Jendrzejczak** *upr. nr KUP/0073/PWOS/12* *do projektowania bez ograniczeń* *w specjalności instalacyjnej w zakresie sieci, instalacji i urządzeń cieplnych, wentylacyjnych, gazowych, wodociągowych i kanalizacyjnych*
SPRAWDZAJĄCY	**mgr inż. Błażej Pannert** *Nr upr. KUP/0139/POOS/06* *upr. budowlane do projektowania bez ograniczeń* *w spec. instalacyjnej w zakresie sieci, instalacji i urządzeń cieplnych, wentylacyjnych, gazowych, wodociągowych i kanalizacyjnych*

Bydgoszcz, dnia 25.06.2020r.

SPIS ZAWARTOŚCI OPRACOWANIA

L.p.	Wyszczególnienie	Nr strony
0	Karta tytułowa	1
1	Informacje ogólne	3
2	Opis techniczny	4
3	Parametry urządzeń	4
4	Wymagania i zalecenia	5
5	Założenia dla branż	6
6 6.1	Załączniki Karta katalogowa klimatyzatorów	7
7	Rysunki: RZUT I PIĘTRA - Siedziba Administracji Os. A2 RZUT DACHU (FRAGMENT) - Siedziba Administracji Os. A2 RZUT PARTERU (FRAGMENT) - Biuro obsługi mieszkańca RZUT DACHU (FRAGMENT) - Biuro obsługi mieszkańca	 Rys. 1 Rys. 2 Rys. 3 Rys. 4

1. INFORMACJE OGÓLNE

1.1. Przedmiot i cel opracowania

Przedmiotem opracowania jest projekt wykonawczy instalacji klimatyzacji dla zadania **„Zaprojektowanie oraz wykonanie instalacji klimatyzacji pomieszczeń biurowych Administracji Osiedla Piastowskiego ADM 2 w pawilonie przy ul. Krzywoustego 23 w Inowrocławiu"**

Zadaniem instalacji klimatyzacji jest utrzymanie stałych parametrów temperaturowych powietrza wewnątrz wybranych pomieszczeń w okresie letnim.

1.2. Zakres opracowania.

Zakresem niniejszego opracowania objęte są:

- Instalacja klimatyzacji obsługująca pomieszczenia biurowe - **K1, K2, K3, K4, K5, K6, K7 i K8.**

1.3. Podstawa opracowania

Opracowanie niniejsze wykonano na zlecenie Inwestora, którym jest Kujawska Spółdzielnia Mieszkaniowa w Inowrocławiu al. Kopernika 7, 88-100 Inowrocław

1.4. Informacja o dokumentacji technicznej zadania inwestycyjnego.

Dokumentację instalacji sanitarnych opracowuje Pantech s.c. Remigiusz Jendrzejczak, Błażej Pannert, ul. Twarda 5, Lisi Ogon, 86-065 Łochowo.

1.5. Dane wyjściowe

Podstawowymi danymi wyjściowymi do niniejszego opracowania były:

- uzgodnienia z Inwestorem,
- podkład budowlany,
- Rozporządzenie Ministra Infrastruktury z dnia 12 kwietnia 2002r w warunków technicznych jakim powinny odpowiadać budynki i ich usytuowanie. (Dz.U nr 75 z dnia 15.06.02) wraz z późniejszymi zmianami,
- uzgodnienia międzybranżowe,
- wizja lokalna.

2. OPIS TECHNICZNY.

Założenia ogólne.

Parametry powietrza zewnętrznego dla lokalizacji: Inowrocław wynoszą:

Dane zgodnie z normą PN-76/B-03420

Lato - strefa klimatyczna II

- tz=30°C (do obliczeń przyjęto tz=32°C)
- φ=45%
- zawartość wilgoci x=13,4 g/kg
- entalpia h=66,5kJ/kg

Zima - strefa klimatyczna II

- tz=-18°C
- φ=100%
- zawartość wilgoci x=0,9 g/kg
- entalpia h=-15,9kJ/kg

2.1. Instalacja klimatyzacji od K1 do K8.

Zaprojektowano osiem układów klimatyzacji działających w oparciu o klimatyzatory typu typu Split marki Daikin. Miejsce montażu urządzeń oraz trasy przewodów freonowych pokazano w części graficznej opracowania. Jednostki zewnętrzne klimatyzatorów zlokalizowano na dachu.

Skropliny z jednostek wewnętrznych odprowadzić do istniejącej kanalizacji grawitacyjnie lub przy pomocy pompek skroplin.

3. PARAMETRY URZĄDZEŃ.

3.1.Dobór urządzeń.

Instalacja K1, K2, K4 K6, K7:

K1,2,4,6,7.1 – Jednostka wewnętrzna typ FTXC20B

K1,2,4,6,7.2 – Jednostka zewnętrzna typ RXC20B

Moc chłodnicza 2,0 kW

Moc grzewcza 2,5 kW

Zasilanie elektryczne 0,7kW/230V

Instalacja K3:

K3.1 – Jednostka wewnętrzna typ FTXC25B

K3.2 – Jednostka zewnętrzna typ RXC25B

Moc chłodnicza 2,56 kW

Moc grzewcza 2,84 kW

Zasilanie elektryczne 0,85kW/230V

Instalacja K8:

K8.1 – Jednostka wewnętrzna typ FTXC50B

K8.2 – Jednostka zewnętrzna typ RXC50B

Moc chłodnicza 5,10 kW

Moc grzewcza 5,62 kW

Zasilanie elektryczne 1,7kW/230V

Instalacja K5:

K5.1 – Jednostka wewnętrzna typ FTXC35B

K5.2 – Jednostka zewnętrzna typ RXC35B

Moc chłodnicza 3,5 kW

Moc grzewcza 4,0 kW

Zasilanie elektryczne 1,7kW/230V

4. WYMAGANIA I ZALECENIA.

4.1. Wymagania przeciwpożarowe.

Projektowane instalacje wentylacyjne i klimatyzacyjne wykonane będą z materiałów niepalnych i nie stwarzają zagrożenia pożarowego.

4.2. Wymagania bezpieczeństwa i higieny pracy.

Zaprojektowane instalacje wentylacji i klimatyzacyjne spełnia warunki obowiązujących przepisów w zakresie bezpieczeństwa i higieny pracy.

4 .3. Wymagania ochrony akustycznej i przeciwdrganiowe.

Urządzenia montować zgodnie z DTR urządzeń dostarczonych przez producenta klimatyzatorów

4.4. Wymagania ochrony przez korozją.

Wszystkie elementy instalacji klimatyzacji nie wymagają dodatkowego zabezpieczenia przed korozją.

4.5. Wymagania izolacyjne.

Stosować przewody freonowe preizolowane. Przewody prowadzone na zewnątrz zabezpieczyć rurą osłonową.

4.6. Wymagania w zakresie montażu, rozruchu i odbioru instalacji.

4.6.1. Przewody odprowadzające skropliny wykonać z rur PCV.

4.6.2. Należy zwrócić szczególną uwagę na izolację termiczna i przeciwroszeniową instalacji chłodniczej.

4.6.3. W przypadku kolizji z przewodami c.o., wod-kan lub elektrycznymi wykonać obejścia przewodami chłodniczymi.

4.6.4.Stosować wyłącznie urządzenia i armaturę posiadające niezbędne atesty, aprobaty i dopuszczenia

4.6.5. Przy montażu instalacji przestrzegać: "Warunki techniczne wykonania i odbioru instalacji wentylacyjnych" zeszyt nr 5.

4.6.6.Przy montażu instalacji dbać o czyste wykonawstwo oraz zapewnić szczelność połączeń.

4.6.7. Odbiory należy przeprowadzić zgodnie z normami i warunkami technicznymi. Szczególną uwagę należy zwrócić na odbiory końcowe robót zanikających.

4.6.8. Całość robót tj. montaż i uruchomienie instalacji klimatyzacji, chłodniczej powierzyć specjalistycznej firmie mającej doświadczenie w powyższych instalacjach.

4.9. Wymagania w zakresie użytkowania.

Warunkiem prawidłowej pracy instalacji i spełnienia wymagań stawianych jej w projekcie jest właściwa eksploatacja. Wszystkie urządzenia powinny znajdować się pod bezpośrednim nadzorem służb eksploatacyjnych.

5. ZAŁOŻENIA DLA BRANŻ.

5.2.Instalacja elektryczna.

Wg. osobnego opracowania.

5.4. Instalacja wod-kan.

Odprowadzić skropliny z jednostek wewnętrznych klimatyzacji (grawitacyjnie lub przy pomocy pompek

skroplin) do istniejącej instalacji kanalizacji lub na zewnątrz.

6.ZAŁĄCZNIKI.

6.1.Karta katalogowa klimatyzatorów

1. Zawartość opracowania

2. Spis rysunków 2
3. Informacje wstępne 2
4. Podstawa opracowania 2
5. Zakres opracowania 2
6. Zasilanie układu klimatyzacji 2
7. Ochrona przeciwporażeniowa, uziemienie 3
8. Ochrona odgromowa 3
9. Uwagi końcowe 3

2. Spis rysunków

E1 – Rzut I piętra – fragment,
E2 – Rzut dachu (fragment),
E3 – Rzut parteru (fragment),
E4 – Rzut dachu (fragment),
E5 – Schemat zasilania - piętro,
E6 – Schemat zasilania - parter

3. Informacje wstępne

Przedmiotem niniejszego opracowania są instalacje elektryczne wewnętrzne, dla zadania pod nazwą:

„Zadanie nr 2 - Zaprojektowanie oraz wykonanie instalacji klimatyzacji pomieszczeń biurowych Administracji Osiedla Piastowskiego ADM 2 w pawilonie przy ul. Krzywoustego 23 w Inowrocławiu"

Inwestor:
Kujawska Spółdzielnia Mieszkaniowa w Inowrocławiu
al. Kopernika 7
88-100 Inowrocław

4. Podstawa opracowania

Podstawą niniejszego opracowania są:

- Zlecenie oraz wytyczne inwestora,
- Aktualne podkłady architektoniczne,
- Aktualnie obowiązujące normy i przepisy,
- Projekt branży klimatyzacji

5. Zakres opracowania

W zakres niniejszego opracowania wchodzi:

- Doprowadzenie zasilania do platformy,
- Wykonanie oświetlenia ogólnego – roboczego dla platformy,
- Wykonanie oświetlenia awaryjnego i ewakuacyjnego na klatce schodowej,

6. Zasilanie układu klimatyzacji

Projektowana instalacja klimatyzacji pomieszczeń na piętrze budynku będzie zasilana z istniejącej rozdzielnicy elektrycznej na korytarzu. Projektuje się odrębne zasilanie każdego układu. W tym celu w przedmiotowej rozdzielnicy należy zamontować wyłącznik różnicowoprądowy trójfazowy 40A 30mA i 7 szt wyłączników nadprądowych S301 C16A – oddzielny dla każdego układu. Do każdej jednostki zewnętrznej na dach należy doprowadzić oddzielny przewód YDY 3x2,5 mm^2. Połączenie pomiędzy jednostkami zewnętrznymi i wewnętrznymi należy wykonać z zastosowaniem przewodu YDY 4x1,5 mm^2 (sposób połączeń wg. DTR producenta urządzeń).

Projektowana instalacja klimatyzacji pomieszczeń na parterze budynku będzie zasilana z istniejącego obwodu elektrycznego w pomieszczeniu objętym remontem. W tym celu z puszki

instalacyjnej gniazda 230V należy wyprowadzić przewód YDY 3x2,5 mm^2 do jednostki zewnętrznej na elewacji budynku. Połączenie pomiędzy jednostką zewnętrzną i wewnętrzną należy wykonać z zastosowaniem przewodu YDY 4x1,5 mm^2 (sposób połączeń wg. DTR producenta urządzeń).
Przewody należy układać na tynku w korytkach lub rurkach PCV po jednej trasie razem z instalacją klimatyzacji.

7. Ochrona przeciwporażeniowa, uziemienie

Ochrona przeciwporażeniowa jest realizowana przez szybkie samoczynne wyłączenie zasilania przez bezpieczniki, wyłączniki instalacyjne oraz wyłączniki różnicowoprądowe jako uzupełnienie ochrony podstawowej.

8. Ochrona odgromowa

Przy jednostce zewnętrznej na dachu należy zamontować iglicę odgromową h=1,5 m wolnostojącą. Iglicę należy przyłączyć do istniejącego zwodu poziomego instalacji odgromowej za pomocą drutu FeZn fi 8 mm układanego na wspornikach betonowych w tworzywie.

9. Uwagi końcowe

1. Wszystkie prace elektroinstalacyjne wykonać zgodnie z „Warunkami technicznymi wykonania i odbioru robót budowlano- montażowych" cz.V - „Instalacje elektryczne" i Prawem budowlanym.
2. Roboty należy powierzyć firmie posiadającej uprawnienia do wykonywania robót instalacyjno - montażowych.
3. Przed przystąpieniem do prac Inwestor uzyska wymagane prawem budowlanym zgody i pozwolenia.
4. Po zakończeniu prac elektroinstalacyjnych należy wykonać pomiary zgodnie z normą PN-HD 60364-6:2008 i udokumentować je w stosownych protokołach.

PROJEKTANT
mgr inż. Krzysztof Tyma
uprawnienia budowlane do projektowania bez ograniczeń w specjalności instalacyjnej, w zakresie sieci, instalacji i urządzeń elektrycznych i elektroenergetycznych
nr KUP/0106/PBE/16

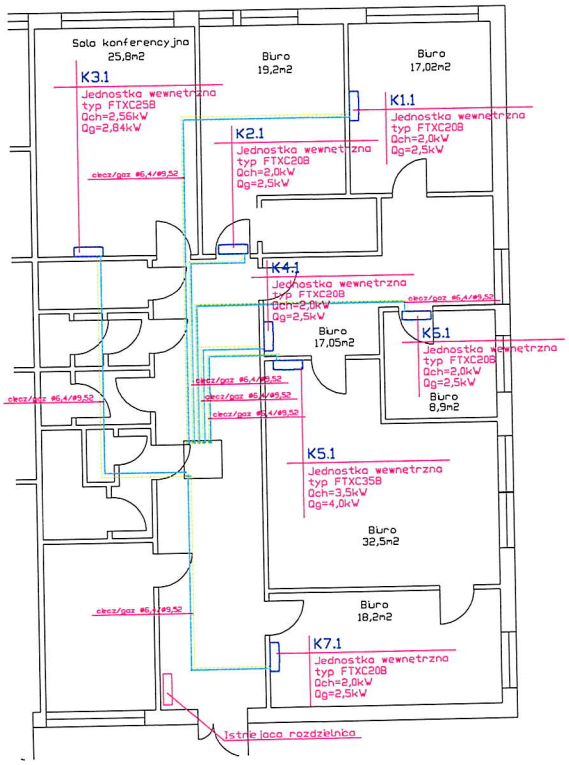

pantech

PANTECH S.C
UL. TWARDA 5, USI OGON
86-065 LOCHOWO
NIP 967-136-66-32
email: biuro@pantech.com.p

INWESTOR	Kujawska Spółdzielnia Mieszkaniowa w Inowrocławiu al. Kopernika 7 88-100 Inowrocław	DATA 25.06.2020	NR. F 1
TEMAT	Zadanie nr 2 - Zaprojektowanie oraz wykonanie instalacji klimatyzacji pomieszczeń biurowych Administracji Osiedla Piastowskiego ADM 2 w pawilonie przy ul. Krzywoustego 23 w Inowrocławiu		
STADIUM	PROJEKT WYKONAWCZY	SKALA	
RYSUNEK	RZUT I PIĘTRA (FRAGMENT) - Siedziba Administracji Os. A2	1:100	
BRANŻA	KLIMATYZACJA	PODPIS	
PROJEKTOWAŁ	mgr inż. Remigiusz Jendrzejczak upr. nr KUP/0071/PWOu/12 do projektowania bez ograniczeń w specjalności instalacyjnej w zakresie sieci instalacji i urządzeń cieplnych wentylacyjnych, gazowych, wodociągowych i kanalizacyjnych		
SPRAWDZIŁ	mgr inż. Błażej Pannert upr. nr KUP/0128/POOs/06 do projektowania bez ograniczeń w specjalności instalacyjnej w zakresie sieci instalacji i urządzeń cieplnych wentylacyjnych, gazowych, wodociągowych i kanalizacyjnych		

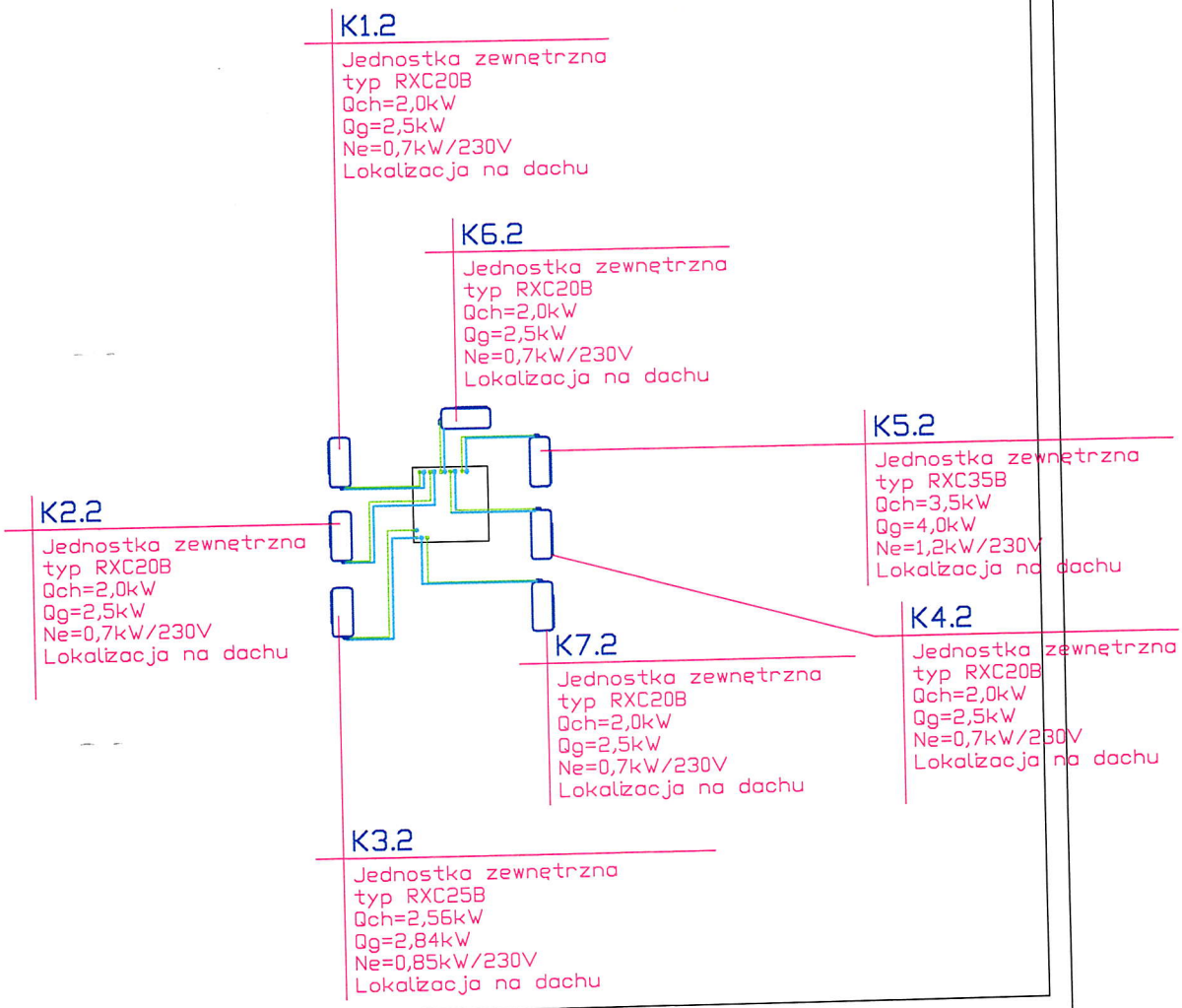

pantech

PANTECH S.C.
UL.TWARDA 5, LISI OGON
86-065 ŁOCHOWO
NIP 967-136-66-32
email: biuro@pantech.com.pl

INWESTOR	Kujawska Spółdzielnia Mieszkaniowa w Inowrocławiu al. Kopernika 7 88-100 Inowrocław	DATA 25.06.2020	NR. RYS. 2
TEMAT	Zadanie nr 2 - Zaprojektowanie oraz wykonanie instalacji klimatyzacji pomieszczeń biurowych Administracji Osiedla Piastowskiego ADM 2 w pawilonie przy ul. Krzywoustego 23 w Inowrocławiu		
STADIUM	PROJEKT WYKONAWCZY	SKALA	
RYSUNEK	RZUT DACHU (FRAGMENT) - Siedziba Administracji Os. A2	1:100	
BRANŻA	KLIMATYZACJA	PODPIS	
PROJEKTOWAŁ	mgr inż. Remigiusz Jendrzejczak upr. nr KUP/0073/PWOS/12 do projektowania bez ograniczeń w specjalności instalacyjnej w zakresie sieci instalacji i urządzeń cieplnych wentylacyjnych, gazowych, wodociągowych i kanalizacyjnych		
SPRAWDZIŁ	mgr inż. Błażej Pannert upr. nr KUP/0139/POOS/06 do projektowania bez ograniczeń w specjalności instalacyjnej w zakresie sieci instalacji i urządzeń cieplnych wentylacyjnych, gazowych, wodociągowych i kanalizacyjnych		

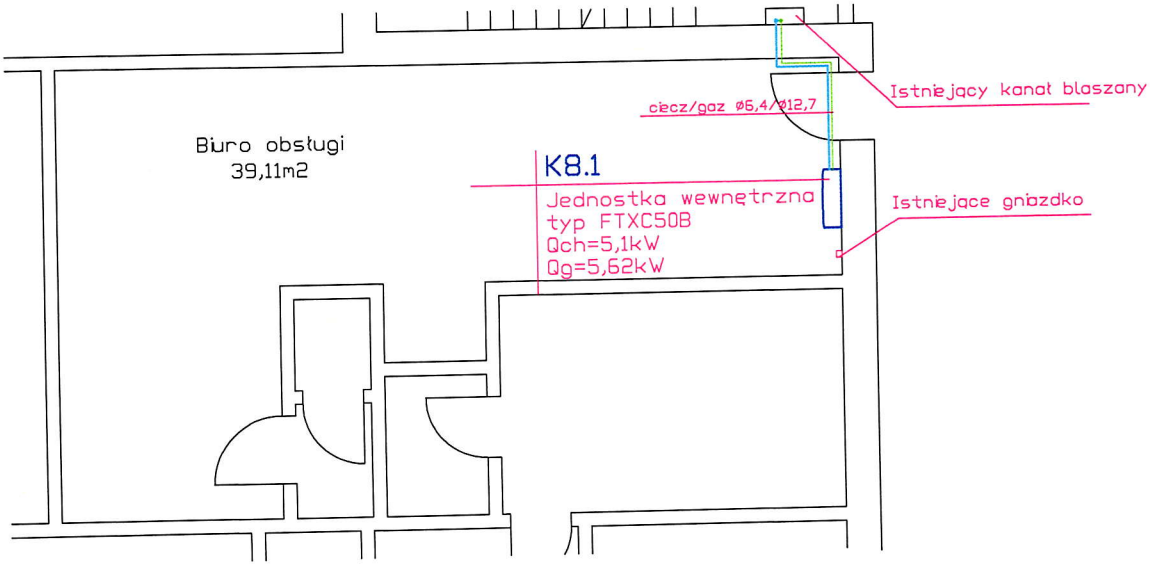

pantech

PANTECH S.C.
UL.TWARDA 5, LISI OGON
86-065 ŁOCHOWO
NIP 967-136-66-32
email: biuro@pantech.com.pl

INWESTOR	Kujawska Spółdzielnia Mieszkaniowa w Inowrocławiu al. Kopernika 7 88-100 Inowrocław	DATA 25.06.2020	NR. RYS. 3
TEMAT	Zadanie nr 2 - Zaprojektowanie oraz wykonanie instalacji klimatyzacji pomieszczeń biurowych Administracji Osiedla Piastowskiego ADM 2 w pawilonie przy ul. Krzywoustego 23 w Inowrocławiu		
STADIUM	PROJEKT WYKONAWCZY	SKALA	
RYSUNEK	RZUT PARTERU (FRAGMENT) - Biuro obsługi mieszkańca	1:100	
BRANŻA	KLIMATYZACJA	PODPIS	
PROJEKTOWAŁ	mgr inż. Remigiusz Jendrzejczak upr. nr KUP/0073/PWOS/12 do projektowania bez ograniczeń w specjalności instalacyjnej w zakresie sieci instalacji i urządzeń cieplnych wentylacyjnych, gazowych, wodociągowych i kanalizacyjnych		
SPRAWDZIŁ	mgr inż. Błażej Pannert upr. nr KUP/0139/POOS/06 do projektowania bez ograniczeń w specjalności instalacyjnej w zakresie sieci instalacji i urządzeń cieplnych wentylacyjnych, gazowych, wodociągowych i kanalizacyjnych		

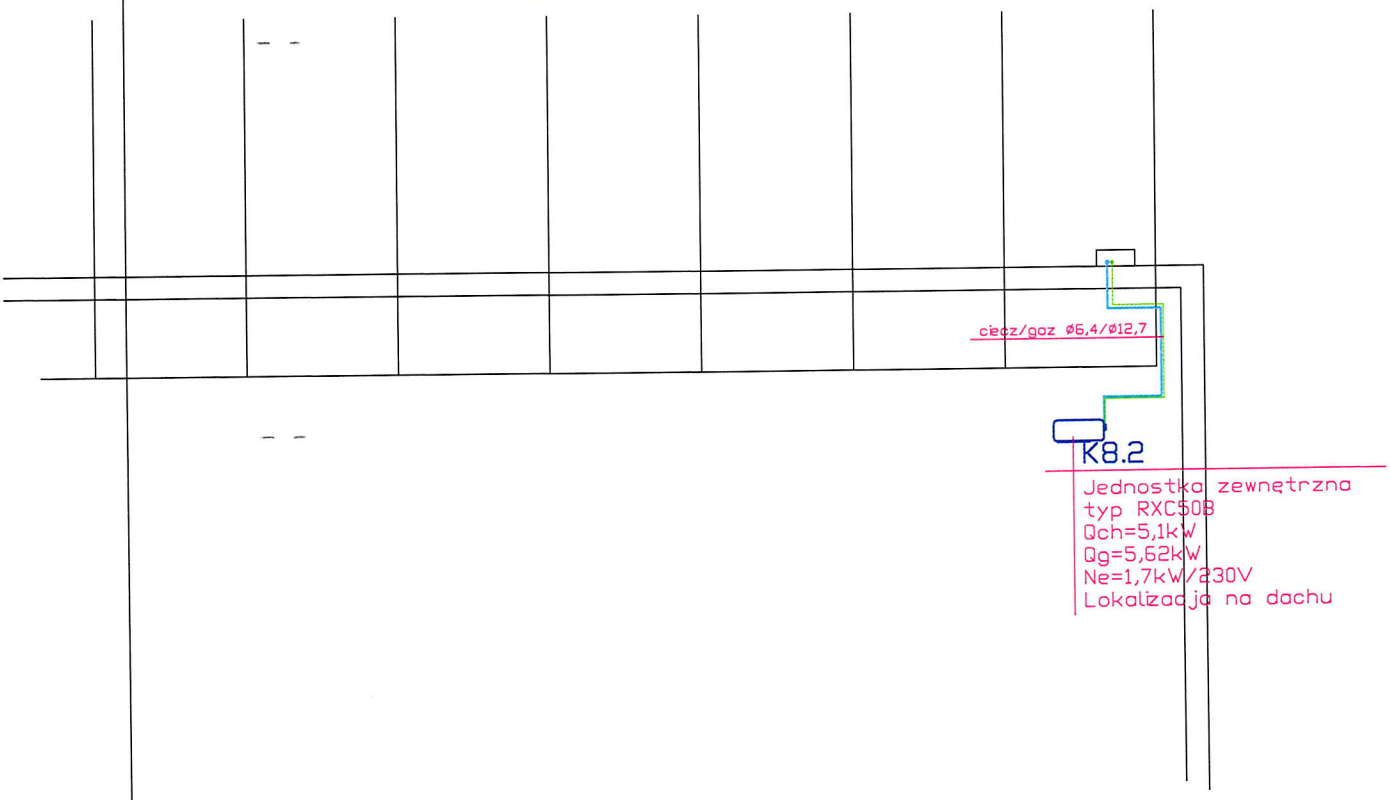

pantech

PANTECH S.C.
UL.TWARDA 5, LISI OGON
86-065 ŁOCHOWO
NIP 967-136-66-32
email: biuro@pantech.com.pl

INWESTOR	Kujawska Spółdzielnia Mieszkaniowa w Inowrocławiu al. Kopernika 7 88-100 Inowrocław	DATA 25.06.2020	NR. RYS. 4
TEMAT	Zadanie nr 2 - Zaprojektowanie oraz wykonanie instalacji klimatyzacji pomieszczeń biurowych Administracji Osiedla Piastowskiego ADM 2 w pawilonie przy ul. Krzywoustego 23 w Inowrocławiu		
STADIUM	PROJEKT WYKONAWCZY	SKALA	
RYSUNEK	RZUT DACHU (FRAGMENT) - Biuro obsługi mieszkańca	1:100	
BRANŻA	KLIMATYZACJA	PODPIS	
PROJEKTOWAŁ	mgr inż. Remigiusz Jendrzejczak upr. nr KUP/0073/PWOS/12 do projektowania bez ograniczeń w specjalności instalacyjnej w zakresie sieci instalacji i urządzeń cieplnych wentylacyjnych, gazowych, wodociągowych i kanalizacyjnych		
SPRAWDZIŁ	mgr inż. Błażej Pannert upr. nr KUP/0139/POOS/06 do projektowania bez ograniczeń w specjalności instalacyjnej w zakresie sieci instalacji i urządzeń cieplnych wentylacyjnych, gazowych, wodociągowych i kanalizacyjnych		